仕　様				
№	品名	品番	数量	備考
①	キャビネット本体	TVM-1200F	1	本体重量:10kg
②	フリースペース	372.27.354	1set	ハーフェレ
③	ミラー		1	5mm厚 20mmの広面加工
④	検査証		1	左上面

同梱部品				
№	品名	品番	数量	備考
1	皿ビス	M4x75（コーススレッド） 壁面固定用	4本	
2	ビス用皿ワッシャー	Φ5真鍮A	4枚	
3	ビスキャップ	ダークグレー	4枚	

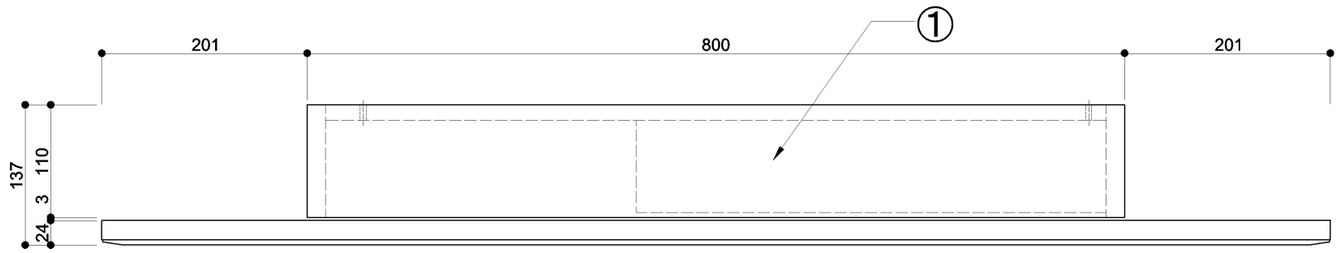

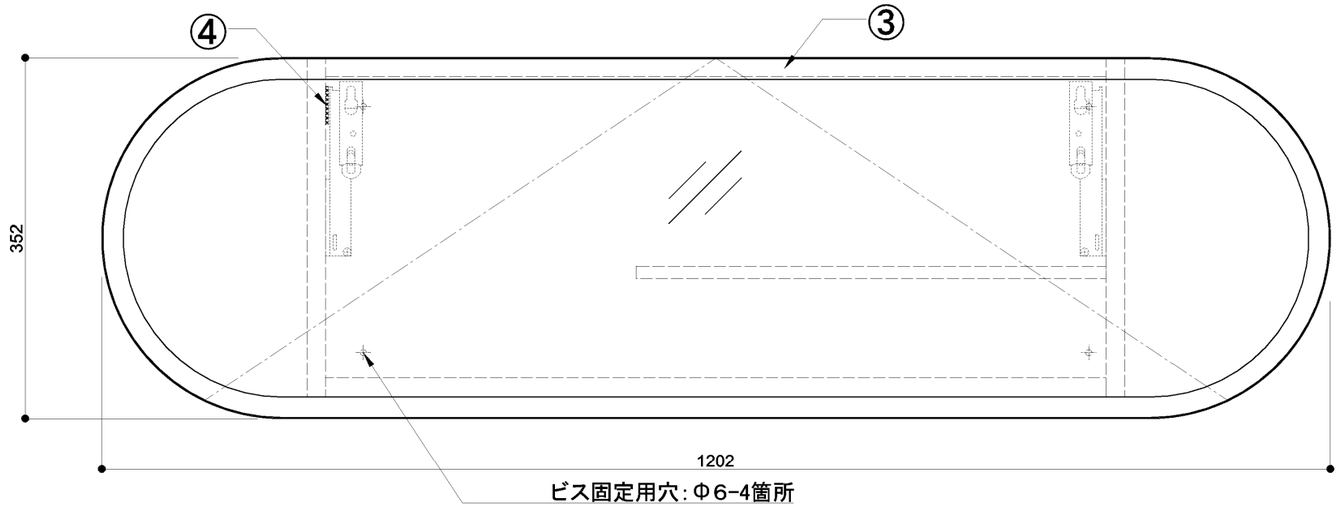

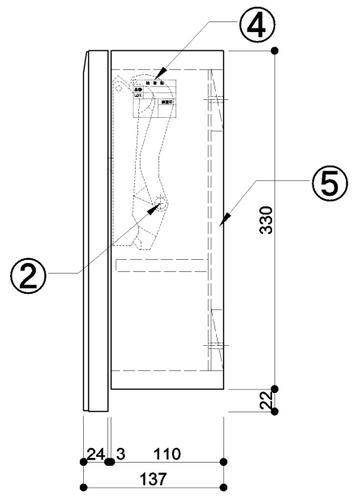

3					
2					
1	0000.00.00	**	**		
	年 月 日	変 更 内 容	変更	検図	承認

製品図	営業	承認	検図	作図
横型ミラーキャビネット 製品図	＊＊	宮尾	冨松	タイフォン
	日付	2025年 09月04日		
FABBRICA YOSHIMOTO　縮尺 A3size: 1/6	図番	BN-TVM-25003		