仕 様				
№	品名	品番	数量	備考
1	ボウル本体 （排水栓同梱）	TVW-BA4084E (bathco Ref.BA4084NEMT 400x400x150mm)	1	陶器 6.5kg
2	排水トラップ	TVT−0209BT （bathco Ref.0209）	1	金属／壁床兼用
3	L管+防臭キャップ	TVT−LC	1	

注記：

1. ボウル本体が陶器製の場合、その性質上、寸法に公差が生じますのであらかじめご了承ください。
   日本産業規格（JIS A 5207）に定める寸法許容差
   （寸法40mm未満では±2mm、40mm以上では±5% 、
   ※1mm未満の端数は切り上げるものとし、最大は25mm）
   の範囲内の商品を識別・出荷しております。

2. 排水トラップは、現場でL管を切断し、壁または床のいずれかの仕様に合わせて調整してください。

3. ボウルの底内側は、コーキング（防カビタイプ）を塗布してください。天板と固定後、ボウルの底外側にもコーキングを塗布してください。

1.ボウル本体

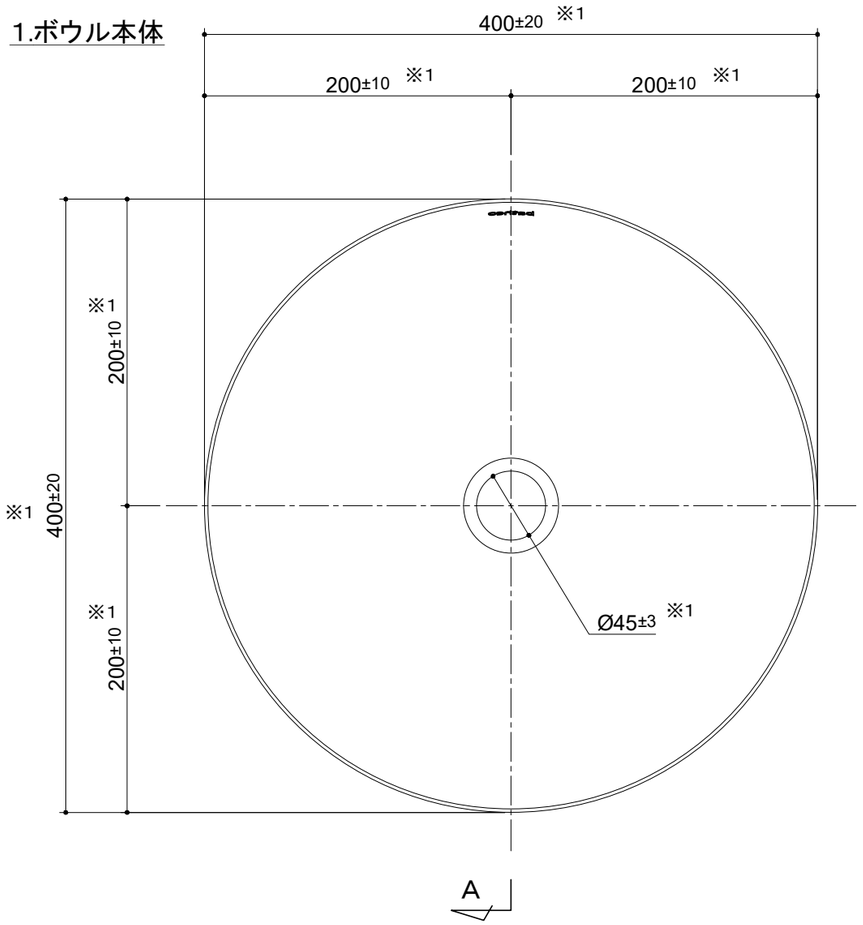

Section A-A

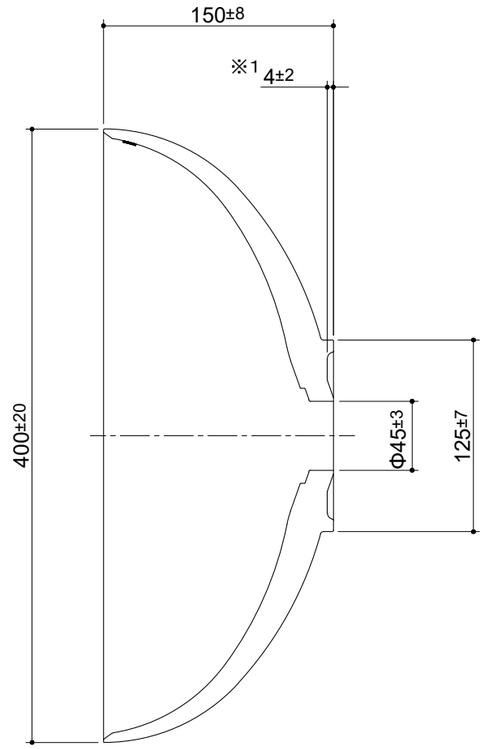

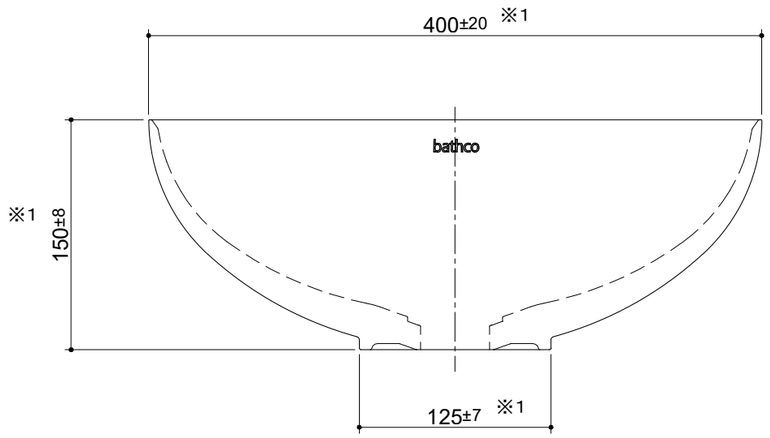

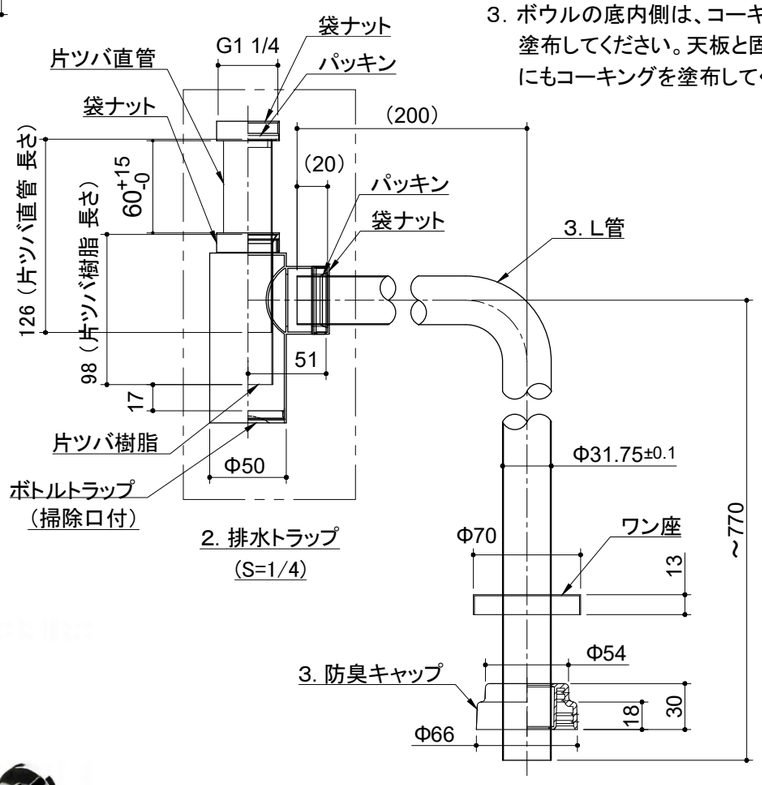

3					
2					
1					
	年 月 日	変 更 内 容	変更	検図	承認

製品図	営業	承認	検図	作図
ボウル		宮尾	富松	柄本
	日付	2025 年 09 月 04日		
FABBRICA YOSHIMOTO 縮尺 A3size: 1/4	図番	BN-TVW-25009		